Das schlanke textile Terrassendach

weinor Plaza Home

weinor Plaza Home LED

www.weinor.de

Lebensraum Terrasse | weinor

weinor Plaza Home

Inhaltsverzeichnis

Produkt-Highlights	4
Markisentücher	8
Gestellfarben	8
Plaza Home LED	9
Plaza Home Sunset	9
Funksteuerung BiConnect	10
Zubehör	11
Planung/Aufmaß	12
Optionen	14
Querschnitt	15
Seilspannsystem	16
Montagemöglichkeiten	17
Befestigung Pfosten	19

weinor Plaza Home – automatisch guter Schutz mit dem schlanken Wetterdach

Mediterranes Flair: Das ausfahrbare textile Terrassendach weinor Plaza Home überzeugt durch hohe Windstabilität und ein besonders straffes Tuch. Die solide Pfostenkonstruktion ermöglicht die Anbringung an anspruchsvolle Fassaden und die Beschattung großer Flächen. Mit einer Neigung von mindestens 14° kann das textile Terrassendach bei leichtem Regen ausgefahren bleiben. Als Plaza Home Sunset mit vollautomatisch einstellbarer Tuchneigung schützt es vor tief stehender Sonne.

weinor Plaza Home Highlights

47 Gestellfarben und
9 WiGa-Trend-Farben

Großflächiger Sonnenschutz

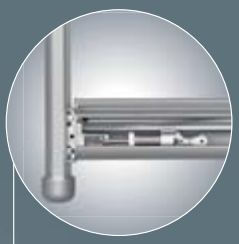

Beste Tuchspannung

Laufwagensystem

Optionale Lichtleiste
LED Design S. 9

Varianten für jeden Bedarf:

Plaza Home
Plaza Home LED S. 9
Plaza Home Sunset S. 9

Produktvorteile im Detail

Terrassendach trifft textiles Flair: die Highlights des weinor Plaza Home

Großflächiger Sonnenschutz – durch stabile Pfostenabstützung

Das Plaza Home steht auf starken Aluminiumpfosten. Damit ist es sicher vor untergreifenden Winden.

- geeignet für große Abmessungen
- größere Tiefe als Breite realisierbar
- für besonders große Terrassen 2-Feld-Anlagen möglich
- Anbringung auch an schwierigen und gedämmten Fassaden durch Entlastung der Montagepunkte

Beste Tuchspannung – bei hoher Windstabilität

Die ausgeklügelte Mechanik sorgt für ein dauerhaft straffes Tuch.

- schnelles Reagieren auf Windstöße durch Federn im Ausfallprofil
- Tex-Seil und Zugfedern aus der Hochsee-Segeltechnik – kein Nachlängen, hohe Reiß- und Zugfestigkeit
- leichte Regulierung der Tuchspannung
- einfaches Nachspannen über das Kegelradgetriebe

Patentiertes Laufwagensystem – präzise und geräuscharm

Der bewährte weinor Laufwagen überzeugt durch einen besonders präzisen und leisen Lauf.

- Reduzierung des Rollwiderstands durch Präzisionsrollen
- dadurch besonders leichtes und geräuscharmes Ein- und Ausfahren
- exakte Führung und kontrolliertes Aufwickeln des Tex-Seils im Laufwagen
- lose Lagerung des Laufwagens verhindert Verkanten bei Seitenwind

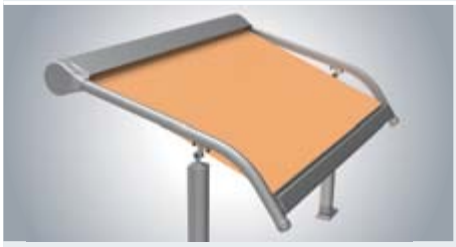

Plaza Home Sunset – automatisch variable Tuchneigung (Option)

Die Option Sunset ermöglicht zwei ideale Ausfahrpositionen:

- für den Alltagsbedarf Ausfahrposition bis zum Bogen – dadurch ein Plus an Durchgangshöhe
- Ausfahren bis zum Ende der Führungsschiene für ein Plus an
  - Sonnenschutz
  - Regenschutz (ab 14° Neigung)

Plaza Home LED – mit Warmlicht-LED-Beleuchtung (Option)

Mit der zum Patent angemeldeten Lichtleiste LED Design bietet das weinor Plaza Home LED eine angenehme Beleuchtung.

- formschlüssige Montage
- funkdimmbar mit BiConnect

Produktvorteile im Detail

● Standard
○ Option
— nicht erhältlich

Varianten des weinor Plaza Home

	Plaza Home	Plaza Home LED (Option)	Plaza Home Sunset (Option)
Technik			
Max. Breite 1 Feld	600 cm	600 cm	500 cm
Max. Breite 2 Felder	1.000 cm	1.000 cm	—
Max. Ausfall	400 cm	400 cm	400 cm
Kastengröße (B x H)	237 x 180 mm	237 x 180 mm	237 x 180 mm
Pfostenmaße	92 x 90 mm	92 x 90 mm	92 x 90 mm
Motorantrieb	● serienmäßig	● serienmäßig	● serienmäßig
Neigungsverstellung	5° bis 45°	5° bis 45°	5° bis 45°
Montagevarianten	Wand- und Deckenmontage möglich		
Beleuchtung	—	● sep. Lichtleiste LED Design	●
Design			
47 Standard-Gestellfarben	●	●	●
9 WiGa-Trend-Farben	●	●	●
Über 150 andere RAL-Farben	○	○	○
weinor Tuchkollektion	●	●	●
Zubehör			
Heizsystem Tempura	○	○	○
Seitenschutzwand Paravento	○	○	○
Funksteuerung	○ BiConnect siehe S. 10		
Wettersensoren	BiConnect		
Sonnen-Wind-Sensor BiConnect BiSens SW-Solar	○	○	○
Sonnen-Wind-Sensor BiConnect BiSens SW-230 V	○	○	○
Sonnen-Wind-Regen-Sensor BiConnect BiSens SWR-230 V	○	○	○
Qualität			
Getestet bis	**Windstärke 5** nach Beaufort und **Windwiderstandsklasse 2** nach DIN 13561		

Tücher und Gestellfarben

Tücher – attraktiv und dauerhaft farbbrillant

Ein hochwertiges Tuch ist die Grundvoraussetzung für eine schöne Markise. Hier bieten die colours by weinor® Kollektionen eine umfangreiche Auswahl.

- farbecht durch Spinndüsenfärbung
- dauerhaft schön durch schmutz- und wasserabweisende Nano-Beschichtung
- optional auch große Auswahl aus Kollektionen anderer Hersteller

true colours Acrylkollektion — Acryltücher 100 Dessins

- hochwertige Acrylqualität
- bewährt seit Jahrzehnten
- Bahnbreite: 120 cm/240 cm

magic colours WeiTex® — Polyestertücher 55 Dessins

- innovative Polyesterqualität
- hochelastisch mit Memory-Effekt®
- Bahnbreite: 120 cm

Vielfalt an Gestellfarben – zahlreiche Wahlmöglichkeiten

weinor beschichtet im eigenen Werk. Dadurch lassen sich höchste Farbgleichheit und ein identischer Glanzgrad gewährleisten.

- 47 Standard-RAL-Gestellfarben, Seidenglanz (Glanzgrad 70 ± 5 % im 60° Messwinkel)
- 9 kratzfeste und widerstandsfähige WiGa-Trend-Farben, Struktur-Optik
- über 150 RAL-Sonderfarben

47 Standard-Gestellfarben

RAL 1002 Sandgelb	RAL 1003 Signalgelb	RAL 1014 Elfenbein	RAL 1015 Hellelfenbein	RAL 1023 Verkehrsgelb	RAL 1034 Pastellgelb	RAL 2000 Gelborange	RAL 2002 Blutorange	RAL 2011 Tieforange
RAL 3002 Karminrot	RAL 3004 Purpurrot	RAL 3007 Schwarzrot	RAL 4005 Blaulila	RAL 4006 Verkehrspurpur	RAL 5005 Signalblau	RAL 5009 Azurblau	RAL 5014 Taubenblau	RAL 5021 Wasserblau
RAL 5022 Nachtblau	RAL 5024 Pastellblau	RAL 6005 Moosgrün	RAL 6009 Tannengrün	RAL 6011 Resedagrün	RAL 6012 Schwarzgrün	RAL 7015 Schiefergrau	RAL 7016 Anthrazitgrau	RAL 7021 Schwarzgrau
RAL 7030 Steingrau	RAL 7032 Kieselgrau	RAL 7035 Lichtgrau	RAL 7039 Quarzgrau	RAL 7040 Fenstergrau	weinor 7319 Weinorgrau	RAL 8001 Ockerbraun	RAL 8003 Lehmbraun	RAL 8014 Sepiabraun
RAL 8016 Mahagonibraun	RAL 8017 Schokoladenbraun	RAL 8019 Graubraun	RAL 8022 Schwarzbraun	weinor 8077 Weinorbraun	RAL 9001 Cremeweiß	RAL 9005 Tiefschwarz	RAL 9006 Weißaluminium	RAL 9007 Graualuminium
RAL 9010 Reinweiß	RAL 9016 Verkehrsweiß							

9 WiGa-Trend-Farben

WT 29/10797 Approx. RAL 9010	WT 29/50704 Approx. RAL 6009 Metallic	WT 29/60740 Marrone 04 Metallic	WT 29/70786 Sparkling Iron Effect	WT 29/71289 Approx. RAL 7016 Metallic	WT 29/80077 Approx. DB 703 Metallic	WT 29/80081 Iron Glimmer Effect P 7	WT 29/90146 Approx. RAL 9006 Metallic	WT 29/90147 Approx. RAL 9007 Metallic

weinor ist ein ökologisch handelndes Unternehmen. Für die Einhaltung hoher Umweltstandards unterliegen Herstellungsprozesse und Materialien der ständigen Kontrolle durch Experten.

Seit dem Verbot der Zugabe von Schwermetallen in Pulverbeschichtungen kann, trotz aller Bemühungen der Farbhersteller, die Farbtonstabilität zu gewährleisten, ein Ausbleichen insbesondere bei der Farbe Feuerrot (RAL 3000) nicht ganz ausgeschlossen werden. Farben können drucktechnisch bedingt deutlich abweichen.

Plaza Home LED/Sunset

Plaza Home mit LED-Beleuchtung – 30.000 Leuchtstunden bei kleinstem Energieverbrauch

Ausgesuchte LED-Komponenten stehen für höchste weinor Qualität:

- in die Kassette integriert
- stimmungsvolles Licht durch Spezial-Glaslinsen
- Beleuchtung auch bei eingefahrener Markise
- besonders energieeffizient
- Lebensdauer 30.000 Stunden
- mit BiConnect Funksteuerung stufenlos dimmbar
- servicefreundlich: einfacher Austausch einzelner LED-Leuchten ohne Demontage der Markise möglich

Breite in cm	Anzahl LED-Strahler
150 – 179	2
180 – 235	3
236 – 290	4
291 – 345	5
346 – 400	6

Breite in cm	Anzahl LED-Strahler
401 – 455	7
456 – 510	8
511 – 565	9
566 – 600	10

Ab 601 cm Breite ist die Lichtleiste LED Design 2-teilig, der Leuchtenabstand kann bei mehrteiligen Anlagen im Kopplungsbereich unregelmäßig sein.

Plaza Home Sunset – mit variabler Tuchneigung

Bei gleicher Anbringungshöhe und gleichem Ausfall kann die Option Plaza Home Sunset von Vorteil sein:

- stärkere Tuchneigung als bei Plaza Home durch Führung über den Bogen
- mehr Schatten bei tief stehender Sonne
- besserer Regenablauf durch stärkere Tuchneigung (z. B. 14°)
- mehr Durchgangshöhe des Tuches (bei Ausfahren bis zum Pfosten)

BiEasy 5M

BiEasy 15M
mit Display

weinor BiConnect – koordinierte Steuerung für Plaza Home, LED-Licht und Heizung (Option)

Das weinor Plaza Home ist serienmäßig mit einer Tuchstraffungsposition ausgestattet. Diese sorgt in der Endlage für einen straffen Tuchstand.

- korrektes Schließen der Markise
- jederzeit straffes Tuch
- optional mit vorprogrammierter Funksteuerung BiConnect BiEasy
- Handsendervarianten mit 1, 5 sowie 15 Kanäle mit Display

Handsender weinor BiEasy
- betriebssicher durch geschützte Sendefrequenz (868 MHz)
- bis zu 100 m Reichweite

Funkempfänger BiRec
- unterschiedliche Funkempfänger je nach Funktionskombination
- passend zur Markisenausstattung – z. B. zum Ein- und Ausfahren der Markise oder zum Dimmen des Lichtes

Produkt	BiConnect Ausstattung	Anschluss	Funkempfänger	Funktion	Handsender
Plaza Home	Markise		BiRec MA	Ein-Ausfahren	BiEasy 1M/ 5M/15M
Plaza Home LED	+ LED-Licht	mit Markise	BiRec MLED	Ein-Ausschalten/Dimmen	BiEasy 5M/15M
	+ Heizsystem	separat	BiRec HD	Ein-Ausschalten/Dimmen	BiEasy 5M/15M

Voraussetzung: Plaza Home mit Funksteuerung BiConnect,
Sensoren erfordern mindestens einen BiEasy 1M, 5M oder 15M

Somfy – koordinierte Steuerung für Plaza Home, LED-Licht und Heizung (Option)

Außer mit BiConnect Steuerungen können Markise, LED-Licht und Heizung auch mit Somfy Steuerungen bedient werden.

Bei einer Bedienung von LED-Lichtleiste und Heizsystem Tempura mit den Somfy Steuerungen ist die Dimmfunktion nicht möglich.

Produkt	Somfy RTS Ausstattung	Anschluss	Funkempfänger	Funktion	Handsender
Plaza Home	Markise	separat	RTS integriert	Ein-Ausfahren	Telis RTS
Plaza Home LED	+ LED-Licht	separat	Lighting Slim Receiver LED	Ein-Ausschalten/nicht dimmbar	Telis RTS
	+ Heizsystem	separat	Heat + Lighting Receiver RTS	Ein-Ausschalten/nicht dimmbar	Telis RTS

Produkt	Somfy io Ausstattung	Anschluss	Funkempfänger	Funktion	Handsender
Plaza Home	Markise	separat	in Funkmotor Sunea io	Ein-Ausfahren	Situo Mobile io
Plaza Home LED	+ LED-Licht	separat	Somfy Lighting Receiver io	Ein-Ausschalten/nicht dimmbar	Easy Sun io
	+ Heizsystem	separat	nicht bei io-System	nicht bei io-System	nicht bei io

BiSens SWR-230 V

Sonnen-, Wind- und Regen-Sensoren – automatischer Hitze- und Produktschutz (Option)

Die Funksensoren der BiConnect Serie fahren die Markise bei Sonne automatisch aus und bei Regen und Wind zuverlässig wieder ein.

Erhältlich in den Varianten:
- Sonnen-Wind-Regen-Sensor: BiSens SWR-230 V
- Sonnen-Wind-Sensor: BiSens SW-230 V
- auch solarbetrieben als: BiSens SW-Solar

Heizsystem Tempura Universal mit hohem Leistungsgrad (Option)

Die energieeffiziente Infrarot-Heizung Tempura überzeugt durch eine Heizleistung von über 1.500 Watt in kleinstem Gehäuse.
- Sofortwärme ganz ohne Vorheizen
- individuell schwenkbar für eine gezielte Erwärmung
- per Fernsteuerung BiConnect bedien- und dimmbar
- spritzwassergeschützt
- lieferbar in 47 Standard-Gestellfarben sowie 9 kratzfesten und widerstandsfähigen WiGa-Trend-Farben in edler Struktur-Optik
- Option: 150 RAL-Sonderfarben
- einfach nachzurüsten durch Universalhalterung
- TÜV-geprüft

Paravento: seitlicher Wind-, Sonnen- und Blickschutz (Option)

Die Seitenwand Paravento ist die perfekte Ergänzung zum textilen Terrassendach weinor Plaza Home.
- Schutz vor seitlich einfallenden Winden
- Schutz vor neugierigen Blicken
- bis zu 250 cm Höhe und 400 cm Ausfall realisierbar
- lieferbar in 47 Standard-Gestellfarben, 9 kratzfesten und widerstandsfähigen WiGa-Trend-Farben in edler Struktur-Optik
- Option: 150 RAL-Sonderfarben
- einfach nachrüstbar durch Befestigung an Pfosten des Plaza Home, separatem Mast oder der Wand

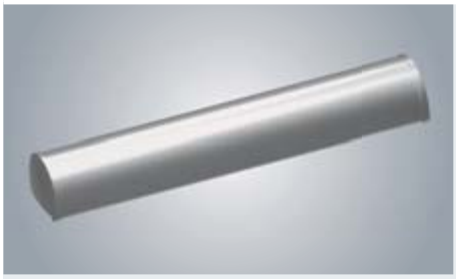

Formschöne Designleiste für externen Funkempfänger (Option)

Bei Funkantrieb wird der Funkempfänger BiConnect BiRec außerhalb des Plaza Home Kastens angebracht.
- externer Empfänger auch bei LED-Beleuchtung und Heizsystem Tempura mit Funkdimmer
- optisch attraktive und spritzwassergeschützte Installation (IP 24) in der formschönen Designleiste
- Maße ca. 350 x 72 x 50 mm
- erhältlich in 49 Standardfarben

Für einzelne Optionen wird ein Mehrpreis erhoben. Bitte beachten Sie die Preise in der aktuellen weinor Markisen-Preisliste.

Ausfallschräge und Durchgangshöhe ermitteln:

1. Ausfallschräge anhand Terrassentiefe aus Tabelle „Ausfallschräge" ablesen.

2. Aus Tabelle „Durchgangshöhe" mit der ermittelten Ausfallschräge und dem gewünschten Neigungswinkel Wert für die Durchgangshöhe ablesen. Diese Durchgangshöhe gilt bei Anbringungshöhe 300 cm.

3. Zur abgelesenen Duchgangsshöhe die Differenz zwischen 300 cm und eigener Anbringungshöhe addieren bzw. subtrahieren.

* Mindestneigung für geregelten Wasserablauf 14°

Ermitteln der Ausfallschräge von weinor Plaza Home/Sunset

Mit dieser Tabelle wird die Ausfallschräge des Plaza Home/Plaza Home Sunset bei einer gegebenen waagerechten Terrassentiefe ermittelt.

Ausfallschräge Plaza Home und Plaza Home Sunset

Anlagen-Neigungswinkel in °	Terrassentiefe in cm					
	150	200	250	300	350	400
5°	200	250	300	350	400	450
14° *	210	260	310	360	410	460
25°	220	270	330	380	440	490

Ausfallschräge (Transportprofil-Endkappen) in cm (gerundete Circa-Angaben)

Ermitteln der Durchgangshöhe weinor Plaza Home

Mit dieser Tabelle lassen sich die Durchgangshöhen für verschiedene Ausfallschrägen bei den Neigungswinkeln 5°, 15° und 25° ermitteln.

Diese Tabelle gilt beispielhaft für eine Anbringungshöhe von 300 cm (Mitte Kasten Plaza Home).

Durchgangshöhe Plaza Home

Anlagen-Neigungswinkel in °	Ausfallschräge in cm					
	150	200	250	300	350	400
5°	283	278	274	270	265	261
14° *	251	237	226	215	201	188
25°	208	186	161	140	115	91

Durchgangshöhe (Transportprofil-Endkappen) in cm (gerundete Circa-Angaben)

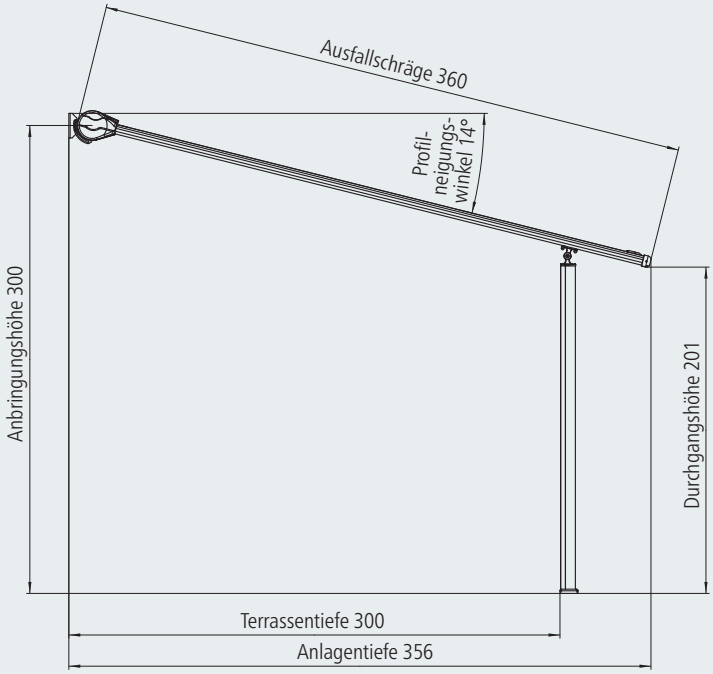

Beispiel: Seitenansicht weinor Plaza Home

Überstand weinor Plaza Home
Beim Plaza Home kann der Überstand der Transportprofile über den Pfosten wahlweise zwischen 20 cm und 100 cm betragen.

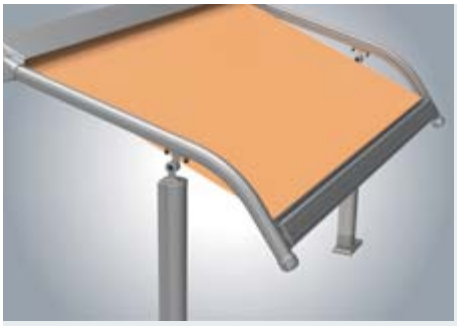

Ermitteln der Durchgangshöhen weinor Plaza Home Sunset

Mit dieser Tabelle lassen sich die Durchgangshöhen für verschiedene Ausfallschrägen bei den Neigungswinkeln 5°, 15° und 25° ermitteln.

Diese Tabelle gilt beispielhaft für eine Anbringungshöhe von 300 cm (Mitte Kasten Plaza Home).

Das Plaza Home Sunset verfügt über variable Durchgangshöhen, je nachdem, wie weit das Tuch ausgefahren wird.

Die Durchgangshöhe A entspricht der Höhe der Transportprofil-Endkappe.

Die Durchgangshöhe B entspricht der Höhe, in der sich das Tuch befindet, wenn es bis zum Anlagenpfosten ausgefahren wird.

1. Aus Tabelle „Durchgangshöhe" mit der ermittelten Ausfallschräge und dem gewünschten Neigungswinkel Wert für die Durchgangshöhen A und B ablesen. Diese Durchgangshöhen gelten bei Anbringungshöhe 300 cm.

2. Zur abgelesenen Duchgangsshöhe die Differenz zwischen 300 cm und eigener Anbringungshöhe addieren bzw. subtrahieren.

* Mindesttuchneigung für geregelten Wasserablauf 14°

Durchgangshöhe A Plaza Home Sunset

Anlagen-Neigungswinkel in °:	Ausfallschräge in cm					
	150	200	250	300	350	400
5°	259	254	250	245	241	237
14° *	229	217	204	192	180	158
25°	191	168	145	121	98	75

Durchgangshöhe A (Transportprofil-Endkappe) in cm (Circa-Maße gerundet)

Durchgangshöhe B Plaza Home Sunset

Anlagen-Neigungswinkel in °:	Ausfallschräge in cm					
	150	200	250	300	350	400
5°	294	290	286	281	277	272
14° *	279	267	255	243	231	219
25°	263	242	221	200	179	158

Durchgangshöhe B (Ausfahrposition bis zum Pfosten) in cm (Circa-Maße gerundet)

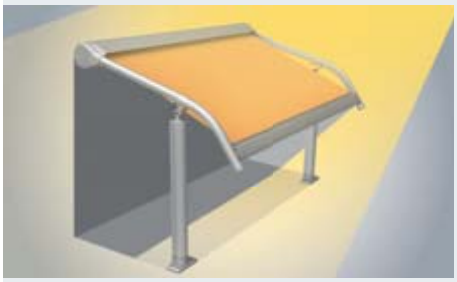

Plaza Home Sunset Ausfahrposition A

Plaza Home Sunset Ausfahrposition B

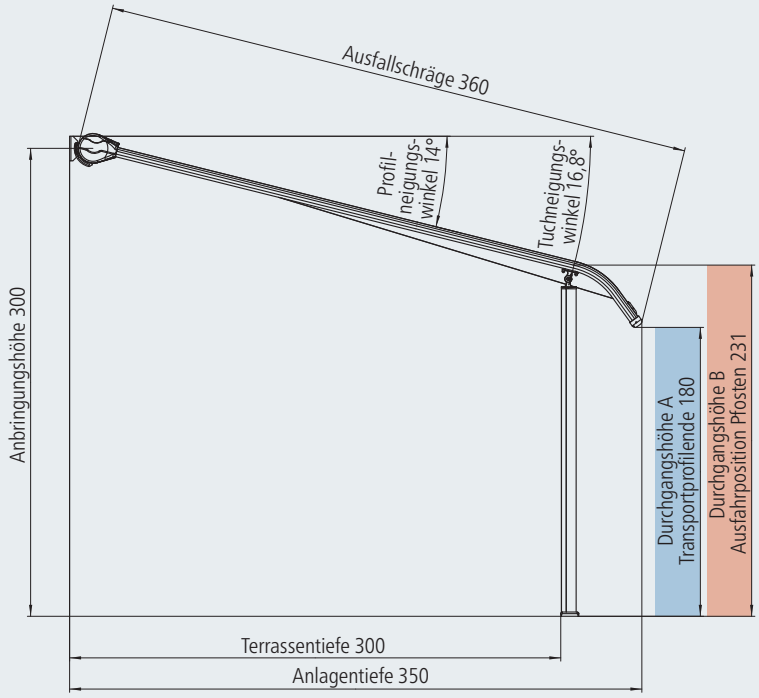

Beispiel: Seitenansicht weinor Plaza Home Sunset

Überstand Plaza Home Sunset
Bei der Option Plaza Home Sunset kann der Überstand der Transportprofile über den Pfosten wahlweise zwischen 50 cm und 80 cm betragen.

Wandanschluss-Dachprofil (Option)

Das Wandanschluss-Dachprofil deckt den Zwischenraum zwischen Hauswand und Markisenkasten ab. Dies ist eine sinnvolle Option, wenn sich oberhalb des Kastens kein bauseitiger Schutz wie z. B. ein Dachüberstand befindet.

Statikprofil (Option)

Das Statikprofil dient über die Stabilisierung hinaus auch als Abdeckung des Schlitzes zwischen Tuch und Führungsprofil. Es verfügt zusätzlich über eine Regenrinne.

Zur Verstärkung der Führungsprofile empfiehlt sich das Statikprofil auch bei kleineren Ausfallschrägen. Statikprofile werden werkseitig auf die Transportprofile montiert.

Nicht möglich bei Plaza Home Sunset.

Tuchabdeckprofil (Option)

Das Tuchabdeckprofil deckt die Schlitze an den Außenseiten der Anlage von unten ab und regelt gleichzeitig den Wasserablauf.

Nicht möglich bei Plaza Home Sunset.

Abdeckung für Transportprofil-Kopplung

Das Abdeckprofil für die Transportprofil-Kopplung verdeckt die Kopplungsstelle bei Mehrfeldanlagen von unten.

Nicht möglich bei Plaza Home Sunset.

Querschnitt weinor Plaza Home

Schnittdarstellung weinor Plaza Home

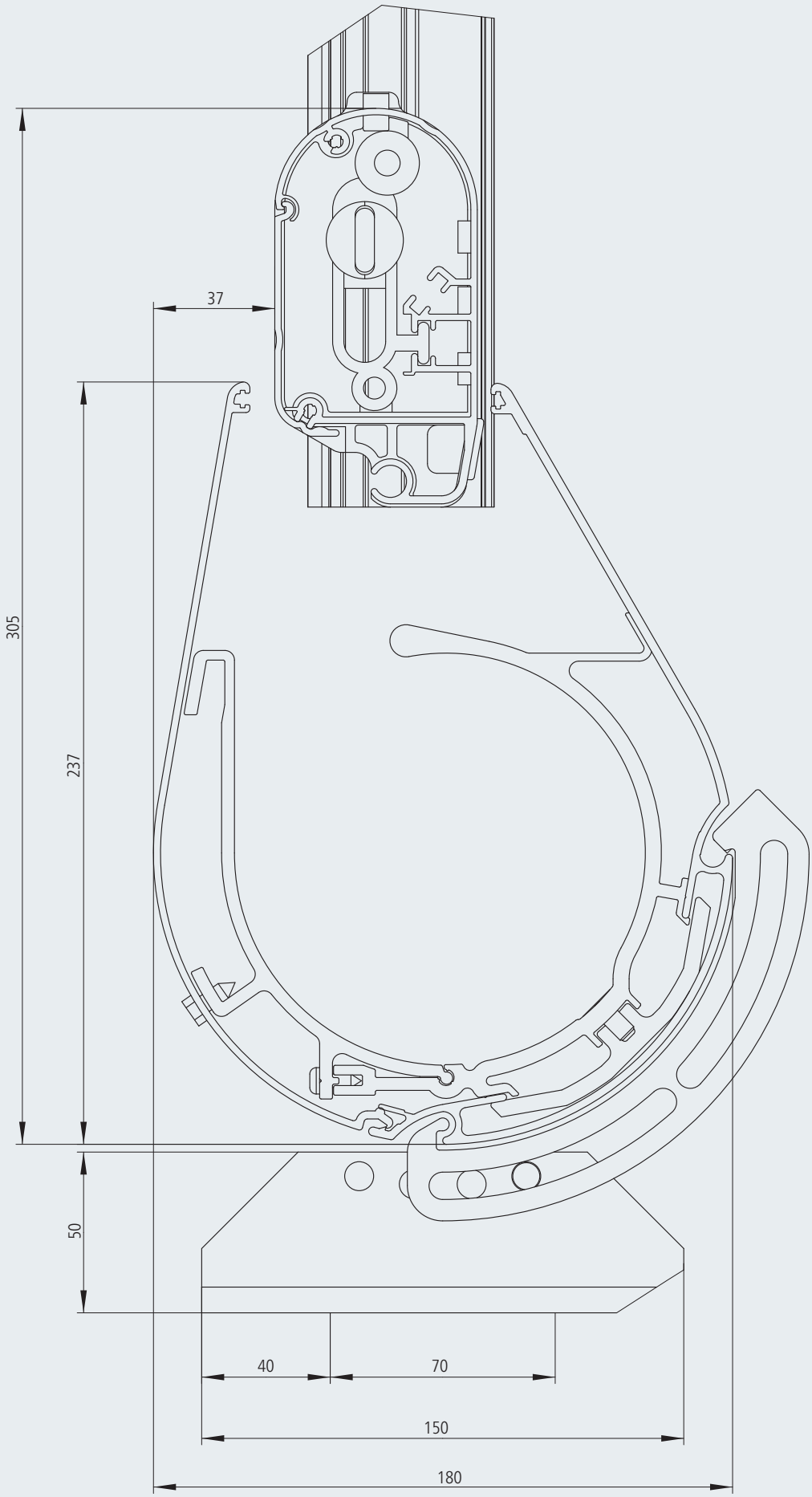

Seilspannsystem der weinor WGM 2030 auf weinor Plaza Home

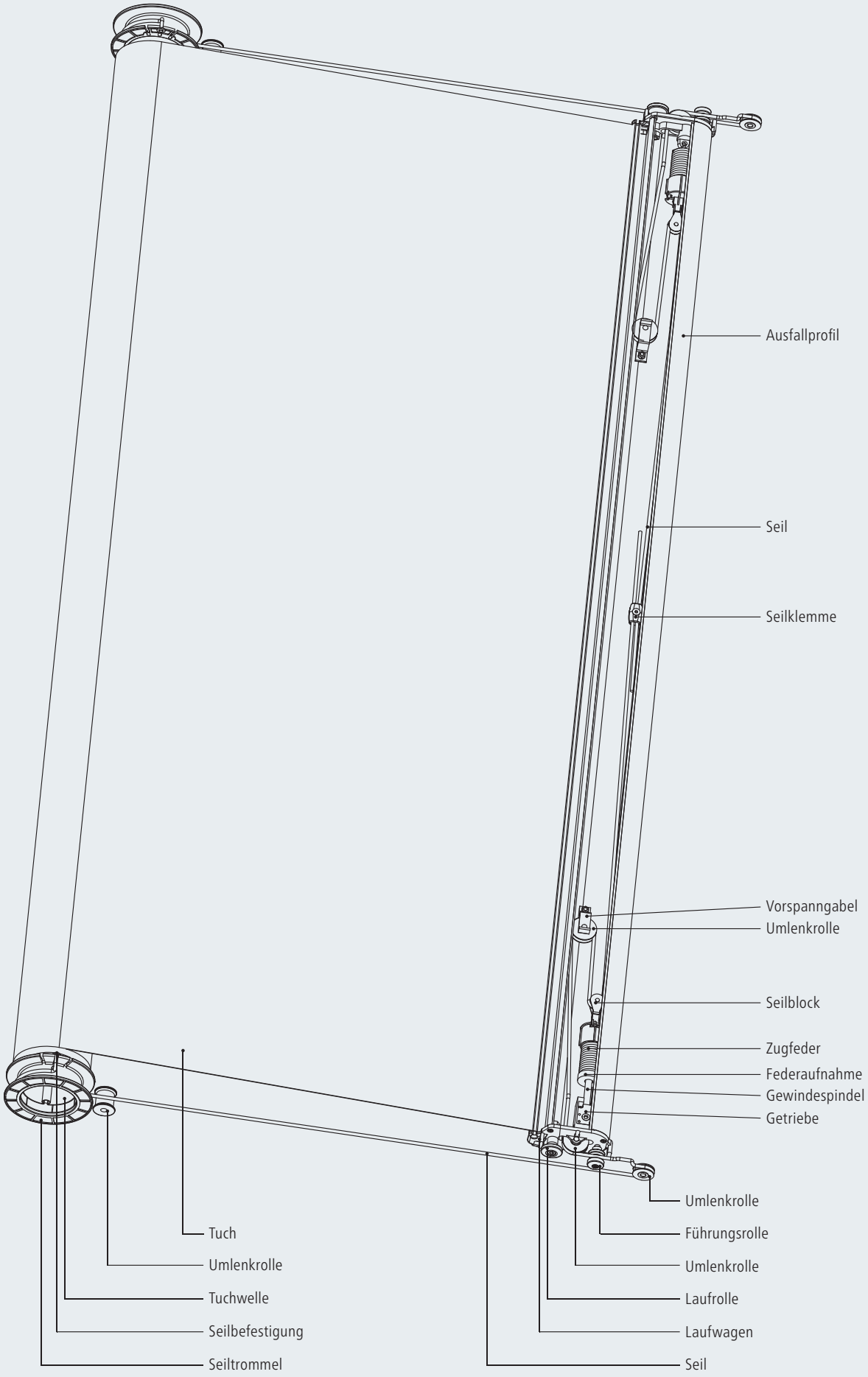

Die Kastenklammer

Die stabile Kastenklammer aus Aluminium ermöglicht das Anbringen des weinor Plaza Home mit einer Dachneigung von 5° bis 45° Grad.

Die zwei Edelstahlschrauben M8x70 sorgen pro Klammer für die nötige Klemmkraft.

Wandmontage

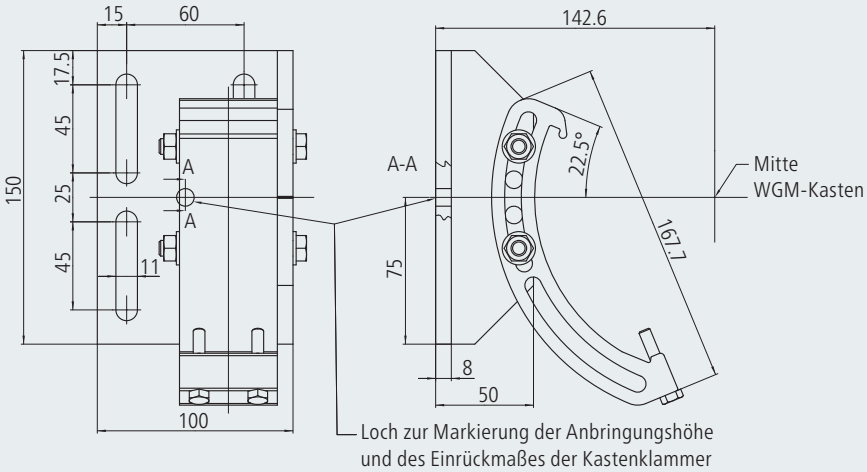

Kastenklammer Vorderansicht und Seitenansicht

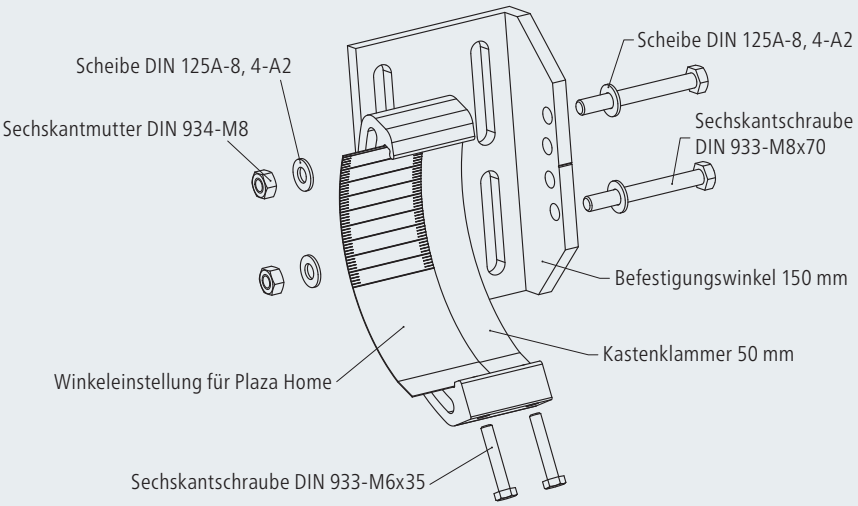

Kastenklammer perspektivische Ansicht

Montage mit Deckenwinkel

Auch Montagen unter oder auf einer vorstehenden Decke, z. B. einem Balkon, sind möglich. Dabei gewährleistet der Deckenwinkel (in Gestellfarbe) ein leichtes Anbringen an fast alle gegebenen Bausituationen.

Deckenmontage

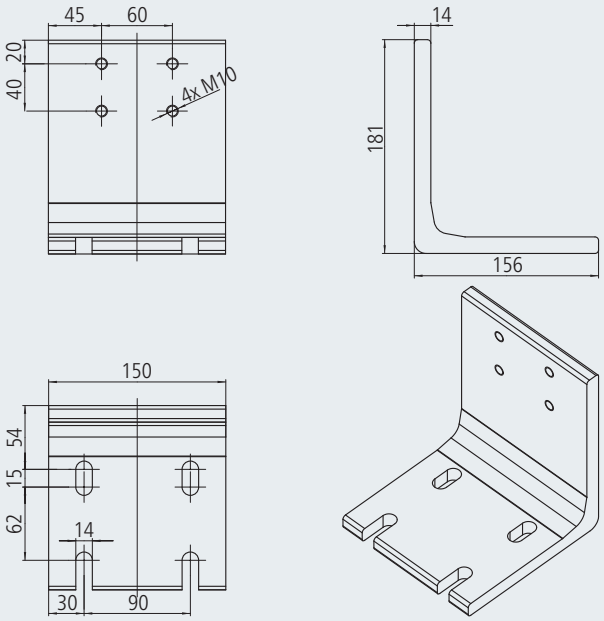

Deckenwinkel

Über dem Kasten der Plaza Home angebrachter Deckenwinkel

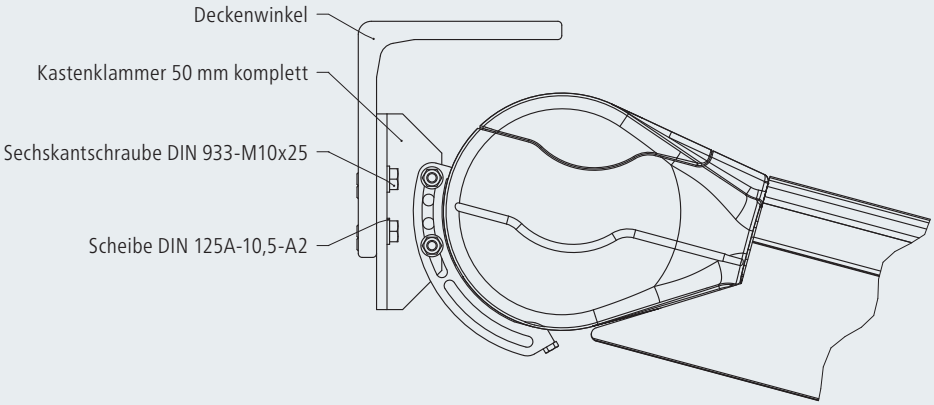

Unter dem Kasten der Plaza Home angebrachter Deckenwinkel

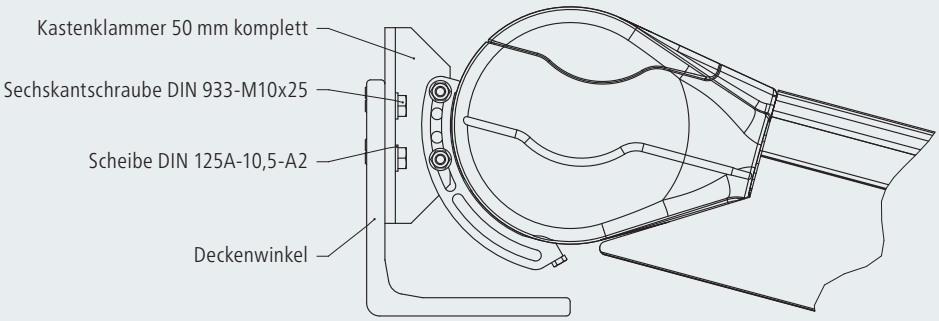

Krinner Schraubfundamente – schnelle Montage

Schraubfundamente in gewachsenem Boden sind eine gute Alternative zu herkömmlichen Fundamenten.

- passende Adapterplatten von weinor für Krinner Schraubfundamente der KSF R-Serie
- schnelle Montage durch Krinner Servicepartner-Netz in D, A und NL
- vordimensionierte Fundamente und ensprechendes Gerät gemäß Bodenklasse und Lastangaben
- Infos unter **www.krinner.com**

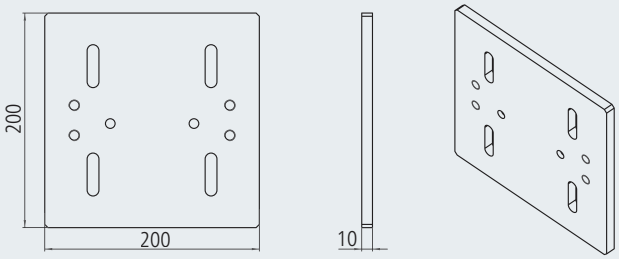

weinor Adapterplatte für Plaza Home zu Krinner Schraubfundament 200 mm x 200 mm x 10 mm
passend für: Krinner KSF R 76 x 1.600 mm, Krinner KSF R 76 x 1.200 mm, Krinner KSF R 76 x 800 mm.

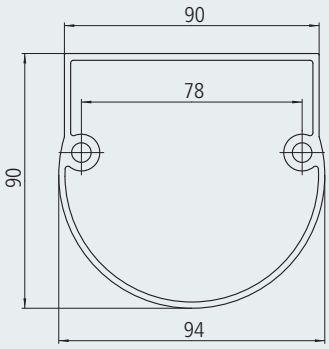

Horizontalschnitt Pfosten

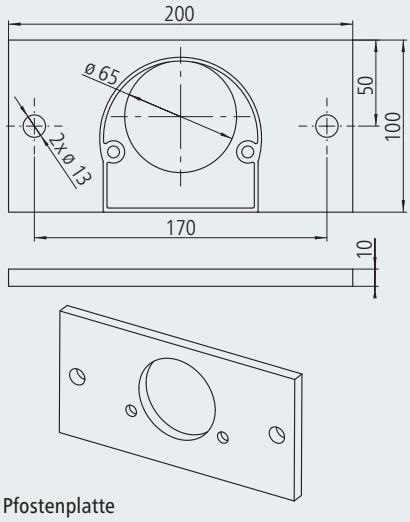

Pfostenplatte

weinor Pfostenplatte zur Befestigung des Plaza Home an vorhandenem Terrassenboden

Pfostenplatte und Senkschrauben dienen der festen Verankerung.

- Distanzrohrhalter für Justierung der gewünschten Neigung
- ab 14° Neigung geregelter Wasserablauf

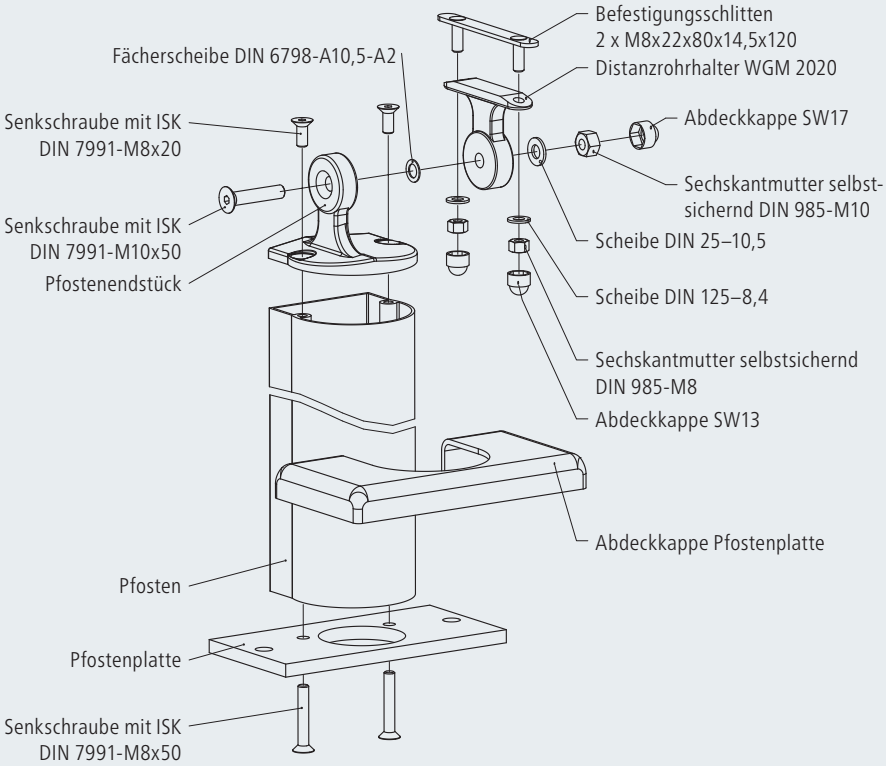

Alles aus einer Hand

Markisen

Beste Qualität
made in Germany

Markise

Markise mit Volant Plus
und Tempura

Markise mit Volant Plus
und Paravento

Textile Beschattung mit Pfosten

PergoTex II
und Tempura

Pergola-Markise
Plaza Home und
Paravento

Pergola-Markise
Plaza Pro mit Paravento
und VertiTex

Individuelle Lösungen mit System

Terrassendach und Glasoase®

Glasoase® mit
Beschattung WGM und
Ganzglas-Elementen

Terrassendach mit
Festverglasung SUPER LITE

Terrassendach Terrazza
mit Beschattung Sottezza II

Technische Änderungen vorbehalten. Drucktechnisch bedingt sind Farbabweichungen möglich.

Stand: 04/2015
Die aktuelle Ausgabe finden Sie auf www.weinor.de/fachpartner/service/downloadcenter

116115

500/04/15/116115-0000 Z